V1 Yandan giriş robot

Güvenli ve hızlı

VETEC

W1 Yandan giriş robot

Özellikler

Yüksek Hızlı

AC servo motor ile sürülen iki kat hızlı konstrüksiyon

Yüksek Hassasiyet

Yüksek performans için hassa lineer yataklı alüminyum profil

Servo pozisyonlama kontrol sistemi yüksek hassasiyet sağlar, tekrarlanabilirlik 0.05 mm

Stabil

Yüksek hızda dahi düşük vibrasyon

Rijit konstrüksiyon ile hassa parça parça alma

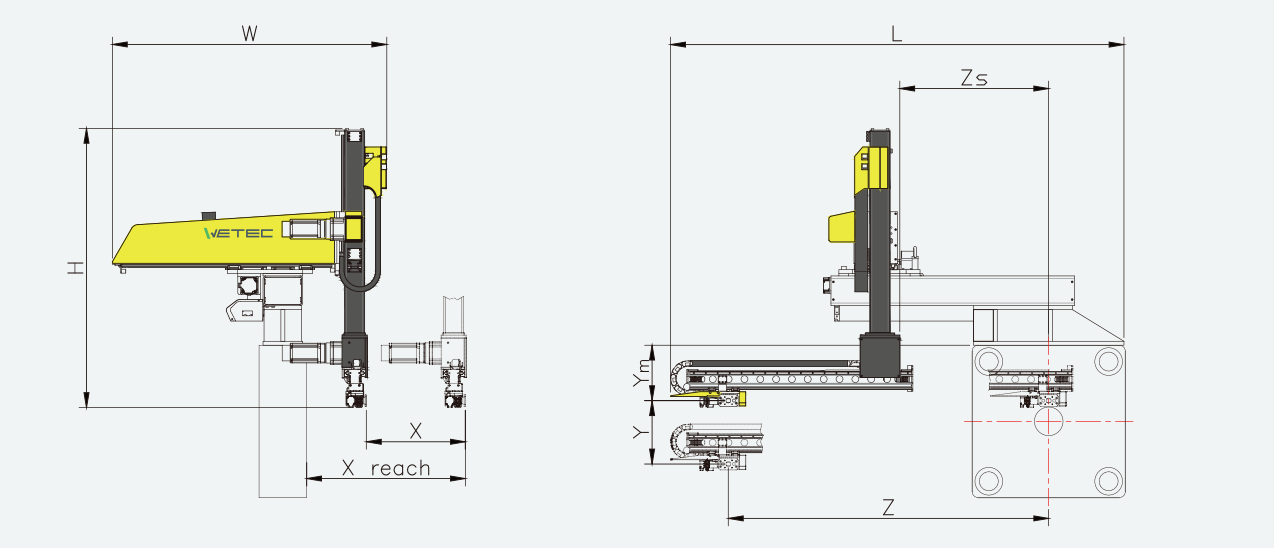

Robot	X	X erişim	Y	Ym	Z	L	W	H	Zs	Taşıma kapasitesi [kg]	Uygun makine tonajı
W120	500	820	350	385	1350	2115	1385	1410	750	5	< 200
W140	500	820	350	385	1700	2290	1385	1410	750	5	200~450

Güç Tüketimi: 1.3 Kw / hr
Kapasite: 220V 1 faz 5.5 KVA
Hava Tüketimi: 0.8 L / Çevrim

Teknik bilgiler haber verilmeden değiştirilebilir

WeTechnology Automation Co., Ltd.
No. 50, Hua Ya 1st. Rd.,Gueishan,
Taoyuan, Taiwan
+886 3 397 9588 sales2@wetec.com.tw
www.wetec.com.tw

Wetec Europe Otomasyon Tic.Ltd.Şti.
Barbaros Mh. Mor Sümbül Sk. Deluxia Palace D402,
Ataşehir 34746, İstanbul, Turkey
+90 216 9990146 info@wetec.com.tr
www.wetec.com.tr

Wetec Automation India Pvt. Ltd.
7, Raghav Industrial Park,S.P.Ring Road, Ramol,
Ahmedabad, India
+91 9426766674